Platzhalter

Lo
go

Hausarbeit

Beispieltitel
für einen Bericht

Autor:	Vorname Nachname
Matrikel-Nr.:	xxxxxxx
Studiengang:	Maschinenbau
Erstprüfer:	Prof. Dr. Elmar Wings
Abgabedatum:	19. April 2026

Hochschule Emden/Leer · Fachbereich Technik · Abteilung Maschinenbau
Constantiaplatz 4 · 26723 Emden · http://www.hs-emden-leer.de

Inhaltsverzeichnis

Inhaltsverzeichnis 3

Abbildungsverzeichnis 5

Liste des Listings 7

I. Domain Knowledge - Application 9

II. Domain Knowledge - Hardware 11

1. Sensor/Actor 13
1.1. Einleitung: Weg- und Positionssensoren . . . 13
1.2. Definition und Funktion: Elektromechanischer Endschalter . . . 13
1.3. Verwendung und Schaltfunktionen . . . 14
1.4. Analyse: Vor- und Nachteile . . . 15
1.5. Ausblick: Intelligente und vernetzte Sensorik . . . 16
1.6. Library . . . 16
1.6.1. Description . . . 16
1.6.2. Installation . . . 16
1.6.3. Functions . . . 16
1.7. Example . . . 16
1.7.1. Manual . . . 16
1.7.2. Inside the Example . . . 16
1.7.3. Code . . . 16
1.7.4. Files . . . 18
1.8. Calibration . . . 18
1.9. Simple Code . . . 18
1.10. Simple Application . . . 18
1.11. Tests . . . 18
1.11.1. Simple Function Test . . . 18
1.11.2. Test all Functions . . . 18
1.12. Further Readings . . . 18

III. Domain Knowledge - Tools 19

IV. Developmenmt 21

V. Monitoring 23

VI. Verification - Evaluation - Conclusion 25

VII.Anhang **27**

Abbildungsverzeichnis

1.1. Darstellung des im Projekt verwendeten Endschalters 14
1.2. Funktionsprinzip eines Mikroschalters mit den Kontakten C, NC und NO 15

Liste des Listings

Teil I.

Domain Knowledge - Application

Teil II.

Domain Knowledge - Hardware

1. Sensor/Actor

1.1. Einleitung: Weg- und Positionssensoren

In der industriellen Fertigungssteuerung nimmt die Erfassung von Zuständen eine zentrale Rolle ein. Gemäß der Fachliteratur wandelt ein Sensor (lat. sensus, der Sinn) „eine physikalische Größe (z. B. Kraft oder Temperatur) mit Hilfe eines physikalischen Effekts in ein elektrisches Signal um“ [Elektrotechnik und Elektronik für Maschinenbauer, S. 433]. Speziell im Maschinenbau wird bei der Steuerung zwischen zwei grundlegenden Messverfahren unterschieden: Der „Positionserfassung durch Schalter“ und der „Positionserfassung durch Wegbeobachtung“ [Elektrotechnik und Elektronik für Maschinenbauer, S. 435].
Bevor der Fokus auf kontaktbehaftete Schalter gelegt wird, sind folgende berührungslose Sensoren (Sensorschalter) als moderner Industriestandard zu nennen:

- Induktive Sensoren: Erfassen metallische Elemente „ohne Kontakt zwischen der Bewegung und dem Sensor“ [Elektrotechnik und Elektronik für Maschinenbauer, S. 436].
- Kapazitive Sensoren: Nutzen die Beeinflussung eines elektrischen Feldes zur Kapazitätsänderung [Elektrotechnik und Elektronik für Maschinenbauer, S. 438].
- Optische Sensoren: Arbeiten mit Infrarot-Lichtstrahlen zur Objekterkennung (z. B. Lichttaster oder Lichtschranken) [Elektrotechnik und Elektronik für Maschinenbauer, S. 440].
- Ultraschall-Sensoren: Basieren auf der Messung der Laufzeit von Schallimpulsen [Elektrotechnik und Elektronik für Maschinenbauer, S. 443].

1.2. Definition und Funktion: Elektromechanischer Endschalter

Ein elektromechanischer Endschalter ist ein kontaktbehafteter Positionssensor. Ein solcher Schalter „hat die Aufgabe, das Erreichen einer bestimmten Position (Endlage) zu melden oder einen Schaltvorgang auszulösen“ [Elektrotechnik und Elektronik für Maschinenbauer, S. 435]. Dabei wird durch das Betätigen eines mechanischen Elements, wie beispielsweise eines Hebels oder Tasters, ein elektrischer Kontakt geöffnet oder geschlossen [Elektrotechnik und Elektronik für Maschinenbauer, S. 120–122].
Technische Spezifikationen (Beispiel Creality): Bei dem vorliegenden Bauteil handelt es sich um einen „originalen Endschalter von Creality 3D, der bei fast allen FDM Druckern von Creality 3D verbaut ist“ [3DJake].

- Kompatibilität: Geeignet für die X-, Y- oder Z-Achse von Modellen wie der Ender-3 oder CR-10 Serie [3DJake, Bastelgarage].
- Hersteller: Creality
- Hersteller SKU: 4004180004
- Gewicht: 7.3g

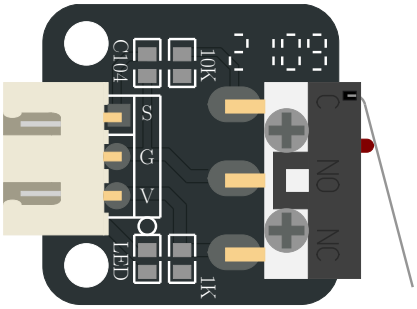

Abbildung 1.1.: Darstellung des im Projekt verwendeten Endschalters

1.3. Verwendung und Schaltfunktionen

Mechanische Endschalter werden zur Überwachung von Bewegungsabläufen eingesetzt. Dabei können verschiedene logische Funktionen realisiert werden:

- Schließer: Der Kontakt wird bei Betätigung geschlossen.

- Öffner: Der Kontakt wird bei Betätigung unterbrochen.

- Antivalenter Sensor: Dieser verfügt über zwei Ausgänge, wobei „stets ein Kontakt geschlossen und der andere offen“ ist [Elektrotechnik und Elektronik für Maschinenbauer, S. 435]. Dies ermöglicht neben der reinen Schaltfunktion auch eine „Fehlererkennung und Diagnose durch die SPS“ [Elektrotechnik und Elektronik für Maschinenbauer, S. 435-436].

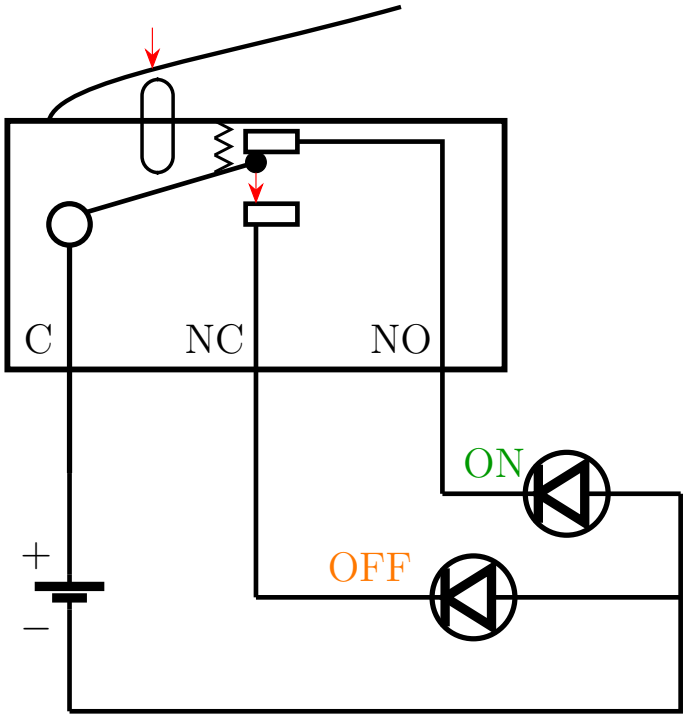

Abbildung 1.2.: Funktionsprinzip eines Mikroschalters mit den Kontakten C, NC und NO

Haupteinsatzgebiete:

- Endstopp-Erkennung: Schutz der Maschine vor dem Überfahren der mechanischen Grenzen.
- Referenzschalter (Homing): Der Schalter dient als „Referenzschalter“, um den Nullpunkt einer Achse (z. B. beim 3D-Drucker) zu kalibrieren [Bastelgarage].

1.4. Analyse: Vor- und Nachteile

Vorteile:

- Wirtschaftlichkeit: Sehr kostengünstig (ca. 4-5 € pro Stück) [3DJake, Bastelgarage].
- Einfachheit: Direkte Erzeugung eines binären Signals ohne aufwändige Auswerteelektronik.
- Robustheit gegen EMV: Unempfindlich gegenüber elektromagnetischen Störungen, da kein Oszillator wie bei induktiven Sensoren benötigt wird.

Nachteile:

- Mechanischer Verschleiß: Durch den physischen Kontakt unterliegen die Bauteile einer Abnutzung.
- Geschwindigkeit: Mechanische Kontakte können „prellen“ und sind langsamer als elektronische Lösungen [Elektrotechnik und Elektronik für Maschinenbauer, S. 444].

- Technologische Verbreitung: Obwohl immer noch sehr viele mechanische Endschalter eingesetzt werden, ist der berührungslose Endschalter (Sensorschalter) in nahezu allen Bereichen als Standard-Bauelement zu finden [Elektrotechnik und Elektronik für Maschinenbauer, S. 435].

1.5. Ausblick: Intelligente und vernetzte Sensorik

Die Zukunft der Positionserfassung liegt in der bidirektionalen Kommunikation. Ein moderner Standard ist hierbei IO-Link, welcher eine „feldbusunabhängige Kommunikation zwischen Sensoren und Aktoren und der Maschinensteuerung“ beschreibt [Elektrotechnik und Elektronik für Maschinenbauer, S. 510].
Während klassische Endschalter nur „1 Bit“ an Informationen liefern (Ein/Aus), können intelligente Systeme über IO-Link zusätzlich Servicedaten übertragen, „die zur Einstellung oder Diagnose eines Devices führen“ [Elektrotechnik und Elektronik für Maschinenbauer, S. 512].
Dies ermöglicht eine „vorbeugende Instandhaltung“, indem beispielsweise Verschleiß gemeldet wird, bevor es zum Maschinenausfall kommt [Elektrotechnik und Elektronik für Maschinenbauer, S. 471, 512].

1.6. Library

1.6.1. Description

1.6.2. Installation

- data types
- data structure
- data quantity
- data quality

1.6.3. Functions

1.7. Example

In this section, a simple example is described in detail, which demonstrates how the library supports the sensor/actor.

1.7.1. Manual

1.7.2. Inside the Example

1.7.3. Code

Listing 1.1: Referenzfahrt einer Achse mit Endschalter

```
/**
 * @file referenzfahrt.ino
 * @brief Homing routine using a stepper motor, A4988 driver
     , and endstop.
 */

/** @brief STEP pin of the driver */
const int stepPin = 2;
```

```

/** @brief Direction pin of the driver */
const int dirPin = 5;

/** @brief Enable pin of the driver */
const int enPin = 8;

/** @brief Endstop input pin */
const int endstopPin = 9;

/** @brief Step delay in microseconds */
const int stepDelayUs = 1000;

/** @brief Number of steps for the backoff movement */
const int backoffSteps = 50;

/** @brief Initializes the hardware and starts the homing
    routine */
void setup() {
  pinMode(stepPin, OUTPUT);
  pinMode(dirPin, OUTPUT);
  pinMode(enPin, OUTPUT);
  pinMode(endstopPin, INPUT_PULLUP);

  Serial.begin(115200);

  digitalWrite(enPin, LOW);
  digitalWrite(dirPin, LOW);

  homeAxis();
}

/** @brief Main loop (unused in this example) */
void loop() {
}

/** @brief Executes a single motor step */
void oneStep() {
  digitalWrite(stepPin, HIGH);
  delayMicroseconds(stepDelayUs);
  digitalWrite(stepPin, LOW);
  delayMicroseconds(stepDelayUs);
}

/**
 * @brief Moves the motor by a defined number of steps
 * @param steps Number of steps to execute
 * @param dir Direction of movement (LOW/HIGH)
 */
void moveSteps(int steps, bool dir) {
  digitalWrite(dirPin, dir);
  for (int i = 0; i < steps; i++) {
    oneStep();
  }
}

/** @brief Performs the homing sequence and backoff movement
     */
void homeAxis() {
```

```
  while (digitalRead(endstopPin) == HIGH) {
    oneStep();
  }

  delay(200);
  moveSteps(backoffSteps, HIGH);
}
```

1.7.4. Files

1.8. Calibration

cite method

1.9. Simple Code

1.10. Simple Application

1.11. Tests

1.11.1. Simple Function Test

1.11.2. Test all Functions

1.12. Further Readings

Teil III.

Domain Knowledge - Tools

Teil IV.

Developmenmt

Teil V.

Monitoring

Teil VI.

Verification - Evaluation - Conclusion

Teil VII.

Anhang